CORELUXE Installation Preparation

Engineered Vinyl Plank (EVP) Flooring

CAUTION: Do not sand any surfaces containing lead based paints, finishes, or asbestos.
For buildings built in 1978 and earlier, contact the EPA for lead based testing prior to any sanding (www.epa.gov).

CAUTION: To obtain installation assistance or product information concerning this flooring, contact the store of original purchase, or call the Lumber Liquidators customer care at 800-366-4204.

IMPORTANT: Save time & avoid frustration! Read these entire instructions before starting your installation! Prior to installing a single board, you and or your installer must determine that the job-site environment and the sub-surfaces meet the requirements set forth in this installation guide. Please refer to our website at www.lumberliquidators.com for updated installation instructions.

RECOMMENDED USE:

- Engineered Vinyl Plank (EVP) Flooring can be installed on all grade levels of the home that are temperature controlled.
- This product is recommended for residential or light commercial* interior use only. This floor can be installed on, below or above grade level. *See the product's limited warranty for details.
- This is a floor covering, it is not designed to be used as a structural material.

OWNER/INSTALLER RESPONSIBILITY

- Please inspect the flooring panels carefully for any possible damage or defects before installation. Do not install damaged or defective panels! Warranty claims will not be accepted regarding visual defects after flooring has been installed.
- Inspect All Planks for Visible Defects: If any planks are unacceptable due to color, finish, milling or any other reason, it is your responsibility to determine to use them, hide them in areas like closets, trim off the imperfection, or not install them at all.
- Plan on being present during installation to ensure that all required procedures are completed and planks with visible defects are not installed.
- If quality issues are suspected before or during installation, immediately contact the store where your floor was purchased or call Customer Care at 1-800-366-4204.

JOBSITE CONDITIONS

- The building should be enclosed with all doors and windows in place.
- Crawlspaces, basements, and garages should be dry and well ventilated.
- Crawlspaces must be a minimum 18" from the bottom of the floor joist to the ground. Crawlspaces must have a minimum 6mil thick polyethylene film covering the entire crawlspace ground.
- All gutters should be in place and functioning properly. Yard grading should be sloped to run water away from the home foundation.
- The building should be enclosed, with all doors and windows in place.
- The rooms should be in normal living conditions with HVAC operational.
- To avoid damages to the floor's finish, all construction activity should be completed before installing this floor.
- **Caution!** This floor is waterproof; however, moisture intrusions from concrete hydrostatic pressure, flooding, or plumbing leaks can affect floor coverings over time. Moisture can also be trapped below the flooring and create mildew or mold. The installer - not the manufacturer - is responsible for making sure that the site conditions are appropriate prior to installation of this floor.

ACCLIMATION/STORAGE

- Temperature can affect PVC products. For best product performance, ensure the temperature in the home is between 50° and 100° before, during, and after installation, and for the life of the flooring.
- Acclimation time is not required when the product and work site are within the above temperatures. Products must acclimate for 24 hours, when temperatures are outside these recommendations.
- Product installed in homes with unregulated temperatures (summer or vacation homes, etc.) may experience gapping between planks or edge curling over time.
- Stack boxes flat, and no more than eight cartons high. Keep away from direct sunlight.

GENERAL INFORMATION:

- It is recommended that you add a 5% waste factor for cutting waste above the actual square footage of the areas to be installed. Diagonal installations may require 10% extra material. It is also recommended you have an extra box for future repairs if needed. When installed in a "floating" application: this flooring cannot be glued, nailed, screwed or otherwise fixed or attached (e.g. door stopper, closet track) to the subfloor in any way. It must have room to expand and contract freely.
- Expansion Space: A minimum 3/8" expansion space must be placed between the flooring and all vertical obstructions (walls, door jams, pipes, staircases, posts, fixtures, built-ins, etc.). For areas 50 feet wide or more, a gap of 3/4-inch must be allowed.
- Areas greater than 50 feet in any one direction must be broken by expansion breaks between planks in the floor, typically at doorways or hallway entrances. These gaps are commonly covered with T-molding.
- The flooring should be glued down in areas with direct sunlight exposure to the floor. Expansion breaks for 50-foot areas are not required when gluing the flooring planks to the subfloor. (See Glue-Down recommendations on next page)
  ***Exception**: Coreluxe products with an attached pad cannot be glued down under any circumstances and should not be used for this application.
- In floating applications, all windows and sliding glass doors should have proper cover to prevent intense sunlight from over-heating the flooring resulting in excessive expansion or shock to the floor.
- Do not install under fixed cabinets or islands of any type when installed as a floating floor. Cabinets may be installed on top of this product only when it is glued down directly to the substrate, double stick (w/pad) applications are not recommended.
- Do not install in wet areas like patios and showers, or exterior areas. Do not install in boats, or other moving vehicles.
- If the room has electric baseboard heaters, leave a minimum of 1/2" between the surface of the flooring and the bottom of the heaters, allowing heat to circulate properly.
- Gapping and buckling can develop if expansion space, t-moldings, and temperature requirements are not followed.
- CoreLuxe is waterproof. However, in the event of a flood or significant water leaks, the planks should be removed to allow the subfloor to thoroughly dry before reinstalling (floating applications).
- When moving furniture and heavy equipment on the flooring, use luan board, plywood, or other similar covering to protect the floor.

SUBFLOORS NEED TO BE: CLEAN – FLAT – DRY.

- All substrates must be structurally sound and free from movement or deflection.
- Important: Subfloors must be flat within 1/8" over 6', and 3/16" over a 10' span.
- Differences in floor flatness must either be sanded or ground down, or built-up with a suitable floor leveling material.
- Improper substrate or flatness can result in gaps, squeaks and poor plank fitting during assembly.

WOOD SUBFLOOR:

- Screw down loose or squeaky sections of plywood and replace areas that are damaged.
- Wood subfloors should be moisture tested with an appropriate wood moisture meter, and the results must be no more than 12% on average.
  Test the subfloor moisture in several locations. Higher readings indicate a moisture concern that needs to be corrected before installation can begin.
- Allow wood subfloors to breathe! Never apply sheet plastic over wood subfloors.
- Wood subfloors must be constructed according to local building codes, be structurally sound and deflection free.
- 30 lb. roofing felt or vinyl tile can be used to build up (in layers) low areas on wood subfloors.

CONCRETE SUBFLOOR:

- New concrete subflooring should be cured for at least 60 days prior to installation.
- Grind down high spots and fill in low spots with an appropriate Portland cement based patch (allow to cure fully).
- A moisture test is strongly recommended. Acceptable tests are ASTM F1869 Calcium Chloride test, or ASTM F2170 using in situ probes, to test the humidity of the slab. Slabs with moisture levels exceeding 3lbs per 1000sqft using the Calcium Chloride test, or over 75% when using the RH test, must have an appropriate moisture barrier installed between the concrete and flooring.
- Moisture protection for floating floor installations should be a minimum 6mil virgin polyethylene. Seams should be OVERLAPPED 8" and taped using a waterproof adhesive tape (duct tape). This vapor barrier should be installed up the wall at least 1".
- Caution: This floor is waterproof; however, moisture intrusions from concrete hydrostatic pressure, flooding, or plumbing leaks, along with high levels of alkalinity, can affect floor coverings over time. Moisture can also be trapped below the flooring and create mildew or mold.
  The installer – not the manufacturer – is responsible for making sure that the site conditions are appropriate prior to the installation of flooring materials.
- Slabs on or below grade must be free of hydrostatic pressure.

EXISTING FLOORS

- This flooring can be floated over existing clean, flat, dry, and well bonded/secured tile flooring, vinyl flooring, and hardwood flooring that have a "wood" subfloor underneath. *Any existing wood flooring glued to concrete substrates must be removed prior to installation of this flooring.
- Do not install this flooring over cushioned vinyl flooring, or any existing floating floor products.
- All carpeting and padding must be removed before laying EVP flooring.
- Existing sheet vinyl, VCT, LVT, ceramic tile, and terrazzo installed must meet flatness requirements.
- This flooring can only be glued down to existing flooring that is properly prepped and approved by the adhesive manufacturer.

RADIANT HEAT

- This flooring is suitable for installation over Hydronic Radiant heating systems provided that the heating element is not in direct contact with the product.
- New heating systems should be running two weeks before installation to remove residual moisture from the subfloor.
- Lower temperature of heating system to 60°F for one week prior to installation.
- Gradually increase temperature in increments of 10° per day to avoid "shock" to resilient flooring.
- Surface temperature should not exceed or sustain 85°F
- If gluing down be sure that adhesives are compatible with radiant heat systems, and follow adhesive manufacture recommendations for proper application over radiant heat systems.
  Because of the wide array of systems on the market each with its own features and applications it is recommended that the user consult with the heating provider for best practices and installation methods.
  It is the user's responsibility to confirm the suitability of any selected or existing radiant-heating system that will be used in conjunction with this flooring.
  Rugs placed over radiant heated flooring can increase the surface temperature in that area by 3°- 5°F degrees.

UNDERLAYMENT

- Underlayment padding is not required for the installation of this product. However, our Tranquility underlayments referenced below may be used to help smooth out minor subfloor imperfections, while offering insulating and sound control properties. Tranquility Ultra and Tranquility LVT underlayments are recommended for this product. Please call Tech support @ 1-800-366-4204 for any additional underlayment recommendations.

INSTALLATION TOOLS

- Tape measure, utility knife, safety glasses, broom/vacuum, pencil, beeswax, chalk line, miter saw (60 tooth Carbide-tipped circular saw blades), table saw or jig saw, drill, jamb saw, and spacers. **IMPORTANT**: Never use a tapping block or tools designed for other types of laminate floors. Using these tools will damage your floor!

GETTING STARTED:

- Determine which direction the planks will be installed.
- Generally, plank flooring is run parallel with the longest straight exterior wall.
- Contractors: It is advisable to determine the installation direction (North/South vs East/West) with the end user.
- **IMPORTANT:** Carefully measure the room to determine the width of the first and last row of planks. To avoid too-narrow pieces at the finish wall, measure the distance between the starting wall and the finish wall, then divide this number by the width of the flooring planks. If the width of the last row of planks will be less than 2-1/2" excluding the tongue, cut and adjust the width of first row of planks accordingly. NOTE: If a narrow strip is unavoidable for the last row, the final two rows can be glued together at the seams to avoid board separation. Use a floating floor adhesive.
- To achieve the best look, mix planks, and pull from several boxes at a time when installing.
- When your starting wall has raised baseboards, or drywall that is more than 1/2" off the floor, you may need to temporarily secure the spacers to the wall with tape to prevent movement of starting row.
- Always install in good lighting so visual defects can clearly be seen.
- If the starting wall is irregular, scribe or trace the contour of the wall on the first row of planks. Lift the planks and cut along scribe mark. Reinstall first row of planks.
- When cutting planks, make sure that the teeth of the power saw blade are cutting directly into the decorative side of the plank. Best results are achieved when using carbide tipped cutting blade. Cut slowly and carefully. This will help avoid damaging the image surface.

How to Assemble Tongue and Groove Planks

1. Insert tongue into groove at approx. 20° angle.
2. Push down while applying forward pressure to fully engage planks.

NOTE: Tongue image is for illustration only. The actual locking shape of your floor may differ.

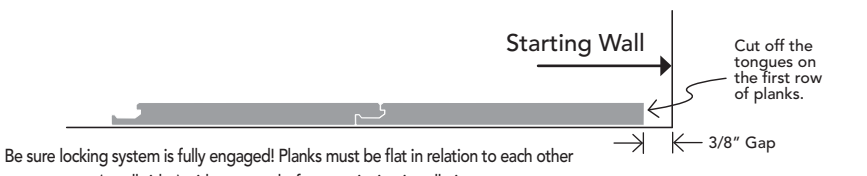

Be sure locking system is fully engaged! Planks must be flat in relation to each other (on all sides) without gaps before continuing installation.

NEVER USE A TAPPING BLOCK OR TOOLS DESIGNED FOR OTHER TYPES OF LAMINATE FLOORS. USING THESE TOOLS MAY DAMAGE YOUR FLOOR AND WILL VOID YOUR WARRANTY

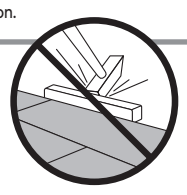

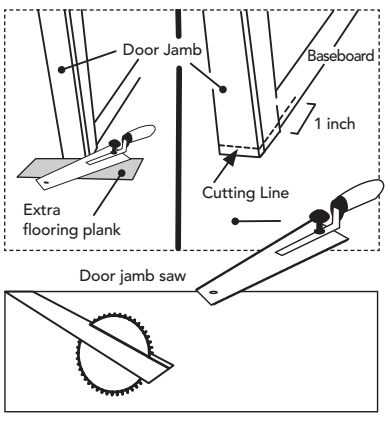

1. Remove any existing quarter round, shoe moldings and doorway transitions. Check that all doors will swing open with adequate clearance over the new flooring. Undercut all door casings and door jams with a jamb saw to allow the flooring planks to slide under the doorjamb. If a baseboard is still in place, extend the undercut about 1" beyond the door frame casing. If no baseboard, just cut the door casing. Important: Do not cut metal door frames! To find the height to cut the jamb, lay a scrap piece of flooring (and underlayment, if used) next to the doorframe, and lay the saw blade on top.

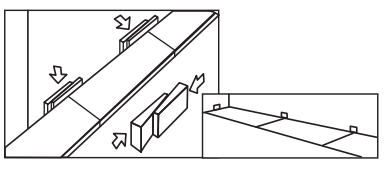

2. Preparation of planks for the starting row when needed: To avoid too–narrow of plank pieces at the finish wall; using a saw, Rip-down the first row of planks along the length that will butt against the starting wall. (See details on previous page under **GETTING STARTED**)

3. Use wedged spacers for a 3/8" expansion gap between the flooring and the walls. Place spacers adjacent to each plank joint, and at the beginning and end of each row as well.
   Be sure to keep a 3/8" gap around other fixed objects as well, including upright pipes or other fixtures.

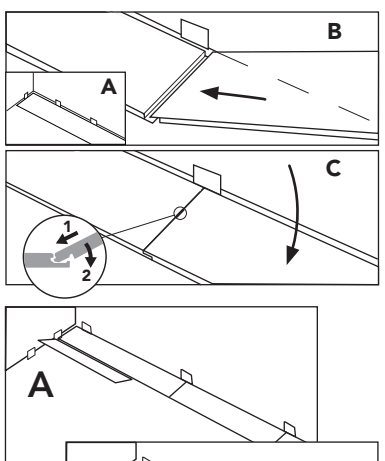

4. THE FIRST ROW
   A. Lay the first plank in the left-hand corner, up against the spacers, with the groove side facing toward you.
   B. Install the second plank in the first row by inserting the short side tongue at a slight angle into the first planks short side groove.
   C. Press the second plank down flat. Ensure that the end-to-end joint is firm.
   Continue installing the first row in the same way.
   NOTE: See step 7 for how to cut the last plank in row.

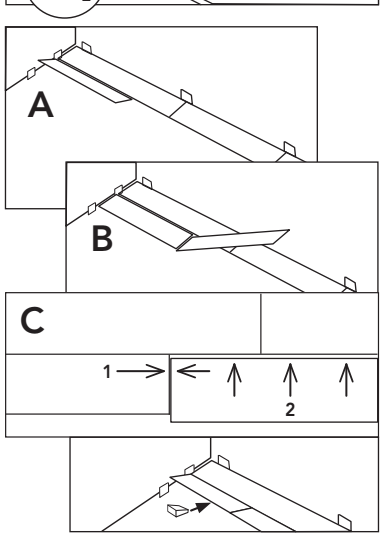

5. SECOND & CONSECUTIVE ROWS
   Note: Confirm the first row is straight. Start the second row with the remainder of the last plank in the first row, ensuring this piece is at least 8" long. If not, cut a new starter plank for this row. (Do not use a full plank!)
   A. Angle the first plank at a 20° angle and insert the long side tongue into the groove edge of the first row. Lower the plank down until the joint closes.
   B. Insert the short end of the second plank into the short end of the first plank as shown – offset the planks by about 1/2". Elevate both planks slightly Then, gently slide the second plank down into the long groove in the first row. Finally, press both planks down to the floor together.
   C. 1. Join the ends, offset by 1/2"
   2. Slide plank #2 into first row groove
   3. Press both planks to floor
   INSTALLERS TIP: When installing use a shim to keep the previous board at a slight angle off the subfloor. This makes it easier to install the next plank in a row. To reduce friction apply beeswax or similar to the "end-joint" locking systems. Repeat this process with each plank until you reach the end of the row.

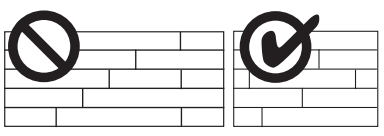

6. IMPORTANT: When laying planks, stagger the end joints from row to row by at least 12" to ensure the structural integrity of your floor and a pleasing appearance.
   Pay close attention to avoid "stair step" or "H-patterns" appearing in the flooring.

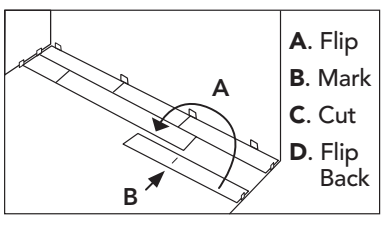

7. CUTTING END-OF-ROW BOARDS
   The last board in each row must be cut to fit, while still maintaining a 3/8" expansion gap at the walls. Here's how:
   A. Flip the plank over, end-to-end.
   B. Lay the flipped board next to the row of planks, and mark it.
   C. Cut the plank at the mark.
   D. Flip the plank back over and install as normal.

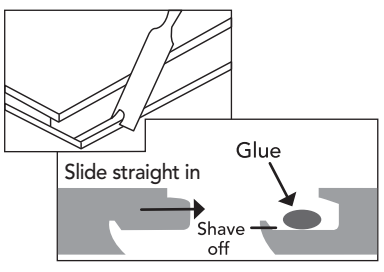

8. When you are unable to angle panels to install them (under door jams, toe kicks, radiators etc.), shave off the locking edge lip in the groove by using a sharp chisel or razor knife. Apply a thin–even bead of flexible (Gel Control) super glue or hot-melt glue (for plastics) along the modified groove as shown. *These adhesives dry quickly so pre-fit and position plank prior to applying glue.

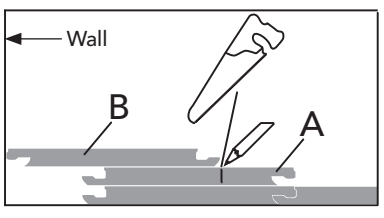

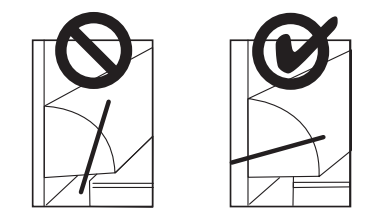

9. The last row will need to be cut lengthwise to fit properly. Here's how to get it just right:
   A. Lay a plank right on top of the last full row in place.
   B. Then lay another plank of flooring on top of that plank, with the tongue side touching the wall.
   C. Use plank B as a straight-edge guide, and mark a line lengthwise on plank **A**.
   D. Cut plank **A** lengthwise on line.
   E. Plank **A** can now be installed as the last row. We recommend you use edge glue for this last row.

10. To ensure the floor is able to "float" freely, be sure to affix baseboards or moldings to the walls, not to the floors. This way, the floor can expand & contract within the gap.
    Also, never nail the first or last rows directly down to the subfloor! This option is not appropriate for floating floors!

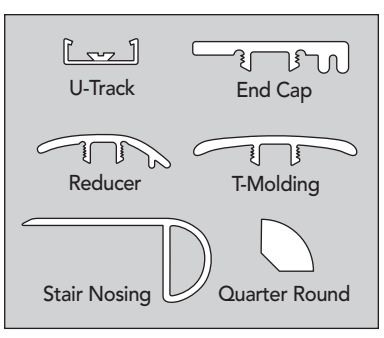

11. In areas where your new floor meets other types of flooring, such as carpet or tile, select an appropriate molding to get a professional looking and safe transition.
    U-Track is attached to the substrate to secure the End Cap, T-Molding and Reducer transitions.
    End Cap moldings transition from EVP floor to carpet, sliding doors, raised hearths, etc.
    Reducer moldings transition from EVP floors to hard surfaces that are lower than the floor, such as vinyl or tile.
    Stair Nose moldings are used when the EVP floor edge is at a step-down; Example: when the flooring meets at the top of a stairway "going down".
    T-Moldings cover expansion spaces at doorways, and they transition from your new floor to other hard surfaces of similar height.
    Quarter Round moldings are used to cover expansion spaces between the baseboards and the flooring.

Glue Down Installation Method:

- When gluing down the flooring, install the flooring the same way as you would using the floating installation method. The only difference is that adhesive will be applied to the subfloor, and the flooring will be laid into the adhesive bonding it to the subfloor. Always check the adhesive manufactures guidelines on proper subfloor prep, moisture testing, approved substrates, trowel sizes, cure times and coverage. Contact the adhesive manufacturer for proper moisture protection products when moisture levels are elevated.
  *** Coreluxe products with an attached pad cannot be glued down under any circumstances.**
- Lumber Liquidators recommends the use of Bostik™ adhesives that are approved for use with vinyl flooring products for this application. Please check the manufacturers technical data sheets and instructions to ensure the adhesive is approved for this type of installation. Technical Data Sheets for these adhesive can be found on the adhesive manufactures website, or in the Flooring 101 section at www.lumberliquidators.com
- Technical data sheets provide the guidelines for approved floors, subfloors, subfloor prep, cure times, trowel sizes among other information.
- A minimum 3/8" expansion space is required around all fixed objects and walls. T-molding breaks are not required with glue down installations.
- Glue down Install: Start the installation parallel to the longest exterior wall in the room. Apply adhesive by following the adhesive manufactures guidelines, leaving a min. 3/8" expansion gap at all walls. A laser level or string line can be used to make sure the first row is straight. Allow the first row to set up before installing additional rows. This helps prevent the first row from moving as the next rows are installed. Discard badly bowed or warped planks. Clean up any glue residue that gets on the finish right away using the adhesive manufactures recommended remover. Avoid walking on the flooring and placing furniture onto the flooring until the adhesive has time to cure.
- For "Double Stick" applications; please contact our Tech & Install Department for the proper application methods.

AFTER INSTALLATION & MAINTENANCE

- Sweep up all trash and debris
- Save extra material and store it in a climate controlled space.
- Save one box label in case future product is needed for repairs.
- Install trim and transitions. Visit lumberliquidators.com for available trim and instructions.
- When moving furniture back on the flooring make sure to properly protect the flooring. It's best not to slide furniture in place.
- Use felt protectors on furniture legs
- Clean floor with the recommended Bellawood floor cleaners.
- Caster wheels should have wide rubber casters. Protective mats are required under rolling chairs. Do not use plastic mats. Use non-staining mats.
- Use walk-off mats at entry doors to prevent grit & dirt from being tracked on the floor.
- Sweep or vacuum the floor regularly. Use vacuum designed for hard surface floors that do not have beater bar, or turn the beater bar off.
- Do not use polishes, waxes, harsh chemicals or abrasive cleaners on this floor.
- Wipe up spills immediately with a damp cloth.

© 2018 Lumber Liquidators

Preparación para la instalación

Pisos de ingeniería de tablillas de vinilo (EVP)

PRECAUCIÓN: No lije ninguna superficie que contenga pinturas en base a plomo, acabados o amianto.
En el caso de edificios construidos antes de 1978, comuníquese con la EPA para realizar una prueba en base a plomo antes de realizar todo lijado (www.epa.gov).
PRECAUCIÓN: Para obtener asistencia con la instalación o información del producto sobre este piso, comuníquese con la tienda de la compra original o llame a atención al cliente de Lumber Liquidators al 800-366-4204.
IMPORTANTE: ¡Ahorre tiempo y evite frustraciones! Lea estas instrucciones por completo antes de comenzar con la instalación. Antes de instalar alguna tablilla, usted y/o su instalador debe determinar que el ambiente del lugar de trabajo y las subsuperficies cumplen con los requisitos que se establecen en la presente guía de instalación.

USO RECOMENDADO:
- El piso de ingeniería de tablillas de vinilo (EVP) puede ser instalado en todos los niveles de la vivienda que cuentan con control de temperatura.
- Recomendamos este producto para uso residencial o comercial ligero* de interiores exclusivamente. Este piso puede instalarse en el nivel del suelo, debajo del nivel del suelo o arriba del nivel del suelo. *Consulte la garantía limitada del producto para obtener los detalles.
- Este producto es para cubrir pisos, no fue diseñado para ser utilizado como material estructural.

RESPONSABILIDAD DEL PROPIETARIO/INSTALADOR
- Revise cuidadosamente los paneles de piso antes de la instalación para verificar si existe algún daño o defecto. ¡No instale paneles dañados o defectuosos! No se aceptarán reclamos de garantía relacionados con defectos visuales después de que el piso fue instalado.
- Revise todas las tablillas para detectar defectos visibles: Si alguna de las tablillas es inadecuada debido al color, acabado, fresado o por cualquier otro motivo, es su responsabilidad determinar si las debe usar, ocultarlas en áreas tales como armarios, recortar la imperfección, o no instalarlas.
- Tenga previsto estar presente durante la instalación para asegurarse de que se llevan a cabo todos los procedimientos requeridos y que no se instalan las tablillas con defectos visibles.
- Si sospecha de la existencia de problemas de calidad antes o durante la instalación, comuníquese inmediatamente con la tienda en la que compró el piso o llame a Atención al Cliente al 1-800-366-4204.

CONDICIONES DEL LUGAR DE TRABAJO
- El edificio debe estar cercado, con todas las puertas y ventanas instaladas.
- Los sótanos de poca altura, sótanos y garajes deben estar secos y con ventilación adecuada.
- Los sótanos de poca altura deben tener un mínimo de 18" desde la parte inferior de las vigas del piso hasta el suelo. Los sótanos de poca altura deben tener una película de polietileno de 1,5 mm {6 mil} como mínimo que cubre todo el piso del sótano de poca altura.
- Todos los desagües debe estar instalados y funcionar adecuadamente. La nivelación del patio debe ser la adecuada para alejar el agua de los cimientos de la vivienda.
- El edificio debe estar cercado, con todas las puertas y ventanas instaladas.
- Las habitaciones deben estar en condiciones de vida normal, con el sistema de calefacción, ventilación y aire acondicionado en funcionamiento.
- Para evitar daños al acabado del piso, debe terminar con toda la actividad de construcción antes de instalar este piso.
- ¡Precaución! Este piso es a prueba de agua; sin embargo, las filtraciones de humedad debido a presión hidrostática de concreto, inundación o fugas de tuberías pueden afectar las cubiertas del piso con el paso del tiempo. La humedad puede además quedar atrapada debajo del piso y generar moho. El instalador, y no el fabricante, es responsable de asegurarse de que las condiciones del sitio sean adecuadas antes de instalar este piso.

ACLIMATACIÓN/ALMACENAMIENTO
- La temperatura puede afectar los productos de PVC. Para obtener el mejor rendimiento del producto, asegúrese de que la temperatura en la vivienda está entre 50º y 100º antes, durante y después de la instalación, y durante toda la vida del piso.
- No hace falta tiempo de aclimatación cuando el producto y el lugar de trabajo se encuentran dentro de las temperaturas anteriores. Es necesario aclimatar los productos durante 24 horas cuando las temperaturas superan dichas recomendaciones.
- El producto instalado en viviendas con temperaturas irregulares (casas de veraneo o de vacaciones, etc.) pueden sufrir la formación de brechas entre tablillas o la ondulación de extremos con el paso del tiempo.
- Apile las cajas planas en el piso, a una altura máxima de ocho cajas. Manténgalo alejado de la luz solar directa.

INFORMACIÓN GENERAL:
- Le recomendamos agregar un factor de desecho de 5% para desecho de cortes más allá de los pies cuadrados reales de las áreas en las que lo instalará. Las instalaciones en diagonal pueden requerir 10% de material adicional. Le recomendamos además que cuente con una caja adicional para reparaciones futuras, si son necesarias. Cuando se instala en una aplicación "flotante": este piso no puede ser pegado, clavado, atornillado ni fijado de otra manera (por ejemplo, tope de puerta, riel de clóset) al contrapiso. Debe tener lugar para expandirse y contraerse libremente.
- Espacio de expansión: Es necesario dejar un espacio de expansión mínimo de 3/8" entre el piso y todas las obstrucciones verticales (paredes, jambas de puertas, tuberías, escaleras, columnas, muebles fijos, etc.). En las zonas de 50 o más pies de ancho, debe dejar un espacio de 3/4 de pulgada.
- Las zonas de más de 50 pies en cualquier dirección se deben dividir mediante brechas de expansión entre las tablillas en el piso, por lo general en puertas o accesos a pasillos. Por lo general, dichos espacios se cubren con moldura en T.
- Se debe pegar el piso en las zonas con exposición directa a la luz solar. No son necesarias brechas de expansión en zonas de 50 pies cuando se pegan las tablillas del piso al contrapiso. (Consulte las recomendaciones para pegado en la siguiente página)
  *Excepción: Los productos Coreluxe que incluyen una membrana no se pueden pegar en ningún caso y no se deben utilizar para esta aplicación.
- En aplicaciones flotantes, todas las ventanas y puertas de vidrio deslizables deben contar con una cubierta adecuada para evitar que la luz solar intensa caliente de más el piso, dando lugar a su expansión excesiva o deformación.
- Cuando se instala como piso flotante, no lo instale debajo de gabinetes fijos ni islas de ningún tipo.
  Puede instalar gabinetes arriba de este producto únicamente cuando se pega directamente al sustrato; no recomendamos aplicaciones de doble cara (con almohadilla).
- No lo instale en zonas húmedas como patios y duchas, o zonas exteriores. No lo instale en embarcaciones u otros vehículos en movimiento.
- Si la habitación cuenta con zócalos de calefacción eléctrica, deje un mínimo de 1/2" entre la superficie del piso y la parte inferior de la calefacción, para permitir que el calor circule de forma adecuada.
- Es posible que puedan aparecer brechas y combado si no se cumple con los requisitos de espacio de expansión, molduras en T y temperatura.
- CoreLuxe es a prueba de agua. Sin embargo, en caso de inundación o pérdida de agua considerable, debe retirar las tablillas para permitir que se seque por completo el contrapiso antes de volver a instalarlas (aplicaciones flotantes).
- Cuando desplace muebles o equipo pesado sobre el piso, utilice paneles luan, madera contrachapada u otras cubiertas similares para proteger el piso.

LOS CONTRAPISOS DEBEN ESTAR/SER: LIMPIOS – PLANOS – SECOS
- Todos los sustratos deben estar firmes desde un punto de vista estructural y libres de movimiento o desviación.
- Importante: Los contrapisos deben estar nivelados con una tolerancia de 1/8" en un tramo de 6' y 3/16" en un tramo de 10'.
- Es necesario eliminar las diferencias en el nivel del piso mediante lijado o pulido o elevadas con un material adecuado para nivelar pisos.
- Los sustratos o nivelación inadecuados pueden dar lugar a espacios, chirridos, o ajustado deficiente de las tablillas durante el ensamblado.

CONTRAPISO DE MADERA:
- Atornille las secciones de madera contrachapada flojas o chirriantes y reemplace las zonas dañadas.
- Los contrapisos de madera se deben someter a prueba de humedad con un medidor de humedad en la madera adecuado y los resultados no deben ser superiores al 12% en promedio.
  Pruebe la humedad del contrapiso en diversos lugares. Las lecturas más elevadas indican un problema de humedad que debe corregir antes de poder comenzar con la instalación.
- Permita que el piso de madera respire. Nunca coloque un revestimiento plástico sobre los contrapisos de madera.
- Los contrapisos de madera deber estar construidos de conformidad con los códigos de construcción locales, deben ser sólidos desde un punto de vista estructural, y estar libres de desviaciones.
- Es posible utilizar fieltro para techos de 30 libras o losas de vinilo para elevar (en capas) las áreas bajas de contrapisos de madera.

CONTRAPISO DE CONCRETO:
- Es necesario dejar secar los contrapisos de concreto nuevos por lo menos durante 60 días antes de la instalación.
- Pula los lugares elevados y rellene los lugares bajos con material para parchar en base a cemento Portland (deje que se seque por completo).
- Recomendamos enfáticamente una prueba de humedad. Las pruebas aceptables son las de cloruro de calcio ASTM F1869 o ASTM F2170 utilizando sondas en el lugar para determinar la humedad de la losa. Las losas con niveles de humedad superiores a 3 libras por 1000 pies cuadrados obtenidos con la prueba de cloruro de calcio, o superiores a 75% utilizando la prueba RH requieren la instalación de una barrera de humedad adecuada entre el concreto y el piso.
- La protección contra la humedad para instalaciones de piso flotante debe ser polietileno virgen de un mínimo de 6 mm. Es necesario SUPERPONER 8" las uniones y pegarlas con una cinta adhesiva a prueba de agua (cinta para ductos). Esta barrera contra el vapor se debe instalar hacia arriba en la pared hasta una altura mínima de 1".
- Precaución: Este piso es a prueba de agua; sin embargo, las intrusiones de humedad debido a presión hidrostática de concreto, inundación o fugas de tuberías, junto con altos niveles de alcalinidad, pueden afectar las cubiertas del piso con el paso del tiempo. La humedad puede además quedar atrapada debajo del piso y generar moho.
  El instalador, y no el fabricante, es responsable de asegurarse de que las condiciones del sitio sean adecuadas antes de instalar los materiales de piso.
- Las losas a nivel del suelo o por debajo del nivel del suelo deben estar libres de presión hidrostática.

PISOS EXISTENTES
- Este piso se puede instalar de forma flotante sobre un piso existente de baldosas, vinilo y madera dura limpio, nivelado, seco y con una fijación adecuada que tiene un contrapiso de "madera" por debajo. *Es necesario retirar todo piso de madera existente pegado sobre sustratos de concreto antes de la instalación del piso.
- No instale este piso sobre piso de vinilo acolchado o ningún producto de pisos flotante existente.
- Es necesario retirar toda alfombra o material acolchado antes de colocar el piso EVP.
- Las láminas de vinilo, VCT, LVT, baldosa de cerámica y terrazzo existentes instalados deben cumplir con los requisitos de nivelación.
- Este piso se puede pegar únicamente sobre un piso existente que está preparado de forma adecuada y aprobado por el fabricante del adhesivo.

CALOR RADIANTE
- Este piso es adecuado para ser instalado sobre sistemas de calefacción radiante hidrónicos, siempre que el elemento de calefacción no esté en contacto directo con el producto.
- Los nuevos sistemas de calefacción deben estar en funcionamiento dos semanas antes de la instalación para eliminar la humedad residual del contrapiso.
- Reduzca la temperatura del sistema de calefacción a 60°F durante una semana antes de la instalación.
- Aumente gradualmente la temperatura en incrementos de 10° por día para evitar un impacto en el piso resistente.
- La temperatura de la superficie no debe superar ni llegar a 85°F.
- Si la instalación es con pegado, asegúrese de que los adhesivos son compatibles con sistemas de calefacción radiante, y siga las recomendaciones del fabricante del adhesivo para una aplicación adecuada sobre sistemas de calefacción radiante.
  Debido a la amplia variedad de sistemas en el mercado, cada uno de ellos con sus propias características y aplicaciones, recomendamos que el usuario consulte con el proveedor de calefacción sobre las mejores prácticas y métodos de instalación.
  El usuario es responsable de confirmar si un sistema de calefacción radiante existente o seleccionado será adecuado para ser utilizado en conjunto con este piso.
  Las alfombras colocadas sobre pisos con calefacción radiante pueden aumentar la temperatura de la superficie en dicha área entre 3° y 5° F.

MEMBRANAS
- No es necesaria una membrana de base de piso para la instalación de este producto. Sin embargo, puede utilizar nuestra membrana Tranquility para contribuir a suavizar las imperfecciones menores del contrapiso y ofrecer aislamiento adicional y propiedades de control acústico. Las membranas Tranquility Ultra y Tranquility LVT son los "únicos" acolchados que recomendamos para ser utilizados en conjunto con la instalación de este producto.

HERRAMIENTAS PARA LA INSTALACIÓN
- Cinta métrica, cuchilla multiuso, gafas de seguridad, escoba/aspiradora, lápiz, cera de abeja, línea de tiza, sierra angular (hojas de sierra circulares con puntas de carburo de 60 dientes), sierra de mesa o sierra caladora, taladro, sierra para jambas, y espaciadores.
  IMPORTANTE: Nunca utilice un bloque de instalación ni herramientas diseñadas para otros tipos de pisos laminados. ¡El uso de dichas herramientas puede dañar su piso!

PARA EMPEZAR:
- Determine en qué dirección instalará las tablillas.
- Por lo general, las tablillas del piso se colocan paralelas a la pared exterior derecha de mayor longitud.
- Contratistas: Aconsejamos decidir la dirección de la instalación (norte/sur o este/oeste) con el usuario final.
- IMPORTANTE: Mida la habitación cuidadosamente para determinar el ancho de la primera y última fila de las tablillas. Para evitar las secciones demasiado angostas en la pared final, mida la distancia entre la pared inicial y la pared final, luego divida dicho número por el ancho de las tablillas de piso. Si el ancho de la última fila de tablillas será de menos de 2-1/2" excluyendo la lengüeta, corte y ajuste en consecuencia el ancho de la primera fila de tablillas. NOTA: Si no es posible evitar una tablilla angosta en la última fila, puede pegar para unir las dos últimas filas para evitar la separación de las tablillas. Utilice un adhesivo para piso flotante.
- Para lograr el mejor aspecto, combine las tablillas sacándolas de diferentes cajas durante la instalación.
- Cuando la pared inicial tiene zócalos elevados o paneles de yeso que están a una distancia mayor que 1/2" del piso, tal vez sea necesario fijar temporalmente los espaciadores a la pared con cinta para evitar que se mueva la fila inicial.
- Siempre debe llevar a cabo la instalación con iluminación adecuada para poder ver con claridad los defectos visuales.
- Si la pared inicial es irregular, trace una línea con el contorno de la pared en la primera fila de tablillas. Levante las tablillas y corte a lo largo de la marca trazada. Vuelva a instalar la primera fila de tablillas.
- Cuando corte tablillas, asegúrese de que los dientes de la hoja de la sierra eléctrica corten directamente hacia la superficie decorativa de la misma. Los mejores resultados se logran utilizando una hoja de corte con puntas de carburo. Corte lenta y cuidadosamente. De esa manera contribuirá a evitar dañar la superficie de la imagen.

Cómo colocar tablillas de lengüeta y ranura

NUNCA DEBE UTILIZAR UN BLOQUE DE INSTALACIÓN NI HERRAMIENTAS DISEÑADAS PARA OTROS TIPOS DE PISOS LAMINADOS. EL USO DE ESAS HERRAMIENTAS PUEDE DAÑAR SU PISO Y ANULARÁ SU GARANTÍA.

1. Retire toda moldura cuarto bocel, de zócalo y transiciones de puertas existente. Verifique que todas las puertas se abrirán correctamente con un espacio adecuado sobre el nuevo piso. Corte al ras todos los marcos y jambas de puertas con una sierra para jamba para permitir que las tablillas del piso se deslicen debajo de la jamba de la puerta. Si los zócalos siguen instalados, extienda el corte al ras alrededor de 1" más allá del marco de la puerta. Si no hay zócalo, corte únicamente hasta el marco de la puerta. Importante: ¡no corte los marcos de puertas de metal! Para determinar la altura a la que debe cortar la jamba, coloque un pedazo de piso de desecho (y membrana de base, si se utiliza) al lado del marco de la puerta, y coloque encima la hoja de la sierra.
2. Preparación de las tablillas para la fila de inicio, si es necesario. Para evitar secciones de tablillas demasiado angostas en la pared final, utilice una sierra para cortar la primera fila de tablillas a lo largo de la longitud que dará contra la pared inicial. (Consulte los detalles en la página anterior, debajo de **PARA EMPEZAR**)
3. Utilice espaciadores en forma de cuña para dejar un espacio de expansión de 3/8" entre el piso y las paredes. Coloque espaciadores al lado de cada unión de tablillas y también al comienzo y final de cada fila.
   Asegúrese también de mantener una brecha de 3/8" alrededor de otros objetos fijos, incluyendo tuberías verticales u otros obstáculos.
4. LA PRIMERA FILA
   A. Coloque la primera tabilla en la esquina del lado izquierdo, contra los espaciadores, con el lado de la ranura hacia usted.
   B. Instale la segunda tablilla en la primera fila, insertando en un ángulo ligero la lengüeta del lado corto en la ranura del lado corto de la primera tablilla.
   C. Presione la segunda tablilla hacia abajo de forma plana. Asegúrese de que la unión de extremos quede firme.
   Siga instalando la primera fila de la misma manera.
   NOTA: Consulte el paso 7 para ver cómo cortar la última tablilla en la fila.
5. SEGUNDA FILA Y FILAS CONSECUTIVAS
   Nota: Confirme que la primera fila está derecha. Comience la segunda fila con el resto de la última tablilla en la primera fila, asegurándose de que el sección tenga por lo menos 8" de longitud. De no ser así, corte una nueva tablilla inicial para esta fila. (¡No use una tablilla completa!)
   A. Incline la primera tablilla en un ángulo de 20° e inserte el lado largo de la lengüeta en el borde de la ranura de la primera fila. Baje la tablilla hasta que se cierre la unión.
   B. Inserte el extremo corto de la segunda tablilla en el extremo corto de la primera tablilla tal como se muestra; compense las tablillas aproximadamente 1/2". Eleve ambas tablillas levemente, luego deslice suavemente la segunda tablilla en la ranura larga de la primera fila. Para terminar, presione ambas tablillas juntas hacia el piso.
   C. 1. Una los extremos, compense 1/2"
      2. Deslice la segunda tablilla en la ranura de la primera
      3. Presione ambas tablillas en el piso
   CONSEJO DE INSTALADOR: Durante la instalación, utilice una cuña para mantener elevada la tablilla anterior a un ángulo ligero del contrapiso. De esa manera le resultará más fácil instalar la siguiente tablilla en una fila. Para reducir la fricción, aplique cera de abeja o un producto similar a los sistemas de bloqueo de "unión de extremos". Repita este proceso con cada tablilla hasta llegar al final de la fila.
6 **IMPORTANTE**: Cuando coloque las tablillas, mantenga una variación de las uniones de los extremos de fila a fila de por lo menos 12" para lograr la integridad estructural del piso y un aspecto agradable.
   Preste mucha atención para evitar que aparezcan patrones de "peldaños de escaleras" o en forma de H en el piso.
7. CÓMO CORTAR LAS TABLAS AL FINAL DE LAS FILAS
   Es necesario cortar la última tabla en cada fila para que encaje, manteniendo siempre un espacio de expansión de 3/8" con las paredes. Hágalo de la siguiente manera:
   A. Dé vuelta la tablilla de un extremo al otro.
   B. Coloque la tablilla que dio vuelta al lado de la fila de tablillas y márquela.
   C. Corte la tablilla en la marca.
   D. Vuelva a dar vuelta la tablilla e instálela de manera normal.
8. Cuando no sea posible colocar los paneles en ángulo para instalarlos (debajo de jambas, zócalos, radiadores, etc.), recorte el reborde del borde de bloqueo en la ranura utilizando un cincel afilado o cuchilla. Coloque una capa delgada y pareja de súper pegamento (Gel Control) o pegamento en caliente (para plásticos) flexible a lo largo de la ranura modificada, tal como se muestra. *Estos pegamentos se secan rápidamente, de manera que debe ajustar y posicionar previamente la tablilla antes de aplicarlos.
9. Será necesario cortar la última fija a lo largo para encajarla de forma adecuada. Siga las siguientes instrucciones para hacerlo correctamente:
   A. Coloque una tablilla arriba de la última fila completa que instaló.
   B. Luego coloque otra tablilla de piso arriba de dicha tablilla, con el lado de la lengüeta tocando la pared.
   C. Utilice la tablilla B como una guía de borde recto y trace una línea a lo largo en la tablilla A.
   D. Corte la tablilla A a lo largo de dicha línea.
   E. Ahora puede instalar la tablilla A como la última fila. Le recomendamos que utilice pegamento para bordes en esta última fila.
10. Para estar seguro de que el piso puede "flotar" libremente, asegúrese de fijar los zócalos o molduras en las paredes, no en el piso. De esa manera, el piso puede expandirse y contraerse dentro del espacio.
    De forma adicional, nunca debe clavar la primera o última fila directamente en el contrapiso. Esta opción no es adecuada para pisos flotantes.
11. En las zonas de transición de su nuevo piso flotante hacia otros tipos de pisos, tales como alfombra o cerámica, seleccione un pedazo de moldura adecuado para lograr un borde seguro y de aspecto agradable.
    Las molduras redondeadas para extremos se utilizan para la transición de un piso EVP a una alfombra, puertas corredizas o bordes.
    Las molduras de reducción se utilizan para la transición de pisos EVP a superficies duras que son más bajas que el piso, tales como vinilo o cerámica.
    Las molduras de nariz de escalera se utilizan cuando el borde del nuevo piso EVP está en un nivel más bajo, tal como cuando el piso llega hasta el escalón superior de una escalera que desciende.
    Las molduras en T cubren espacios de expansión en puertas, en la transición de su nuevo piso a otras superficies duras.
    Las molduras cuarto bocel se usan para cubrir los espacios de expansión entre los zócalos y el piso.

Método de instalación de pegado:
- Cuando pegue el piso, instale el piso de la misma manera que lo haría mediante el método de instalación flotante. La única diferencia es que debe aplicar adhesivo al contrapiso, y que colocará al piso en el adhesivo que lo fijará al contrapiso. Siempre debe consultar las instrucciones del fabricante del adhesivo sobre la preparación adecuada del contrapiso, pruebas de humedad, sustratos aprobados, tamaños de llana, tiempos de secado, y cobertura. Comuníquese con el fabricante del adhesivo para acceder a información sobre la protección adecuada de la humedad de los productos cuando los niveles de humedad son elevados. *** No puede pegar en ningún caso los productos Coreluxe que incluyen una membrana.**
- Adhesivos recomendados: Recomendamos el uso de Mapei Eco 962, Mapei Eco 373, Bostik LVT Lock, o el adhesivo en aerosol silenciador de productos de espuma Quicklay. Las hojas de datos técnicos sobre dichos adhesivos están disponibles en el sitio web del fabricante del adhesivo, o en la sección de Flooring 101 en www.lumberliquidators.com.
- Las hojas de datos técnicos brindan información sobre pisos aprobados, contrapisos, preparación del contrapiso, tiempos de secado, tamaños de llana, y de otro tipo.
- Es necesario un espacio de expansión mínimo de 3/8" alrededor de todo objeto fijo y paredes. No son necesarias divisiones de moldura en T con instalaciones de pegado.
- Instalación de pegado: Comience la instalación en paralelo a la pared exterior más larga de la habitación. Aplique el adhesivo siguiendo las instrucciones del fabricante, dejando una brecha de expansión mínima de 3/8" en todas las paredes. Puede utilizar un nivel láser o una línea de cuerda para asegurarse de que la primera fila está recta. Deje que la primera fila se seque antes de instalar filas adicionales. De esa manera contribuirá a evitar que la primera fila se mueva mientras instala las siguientes. Deseche las tablillas extremadamente curvas o deformadas. Limpie inmediatamente todo residuo de pegamento en el acabado utilizando el removedor recomendado por el fabricante del adhesivo. No camine ni coloque muebles sobre el piso hasta que el adhesivo haya tenido tiempo de secarse.
- En el caso de aplicaciones de "doble cara": comuníquese con nuestro Departamento de Soporte Técnico e Instalación para acceder a los métodos de aplicación adecuados.

DESPUÉS DE LA INSTALACIÓN Y MANTENIMIENTO
- Barra toda la basura y desechos.
- Guarde el material sobrante y almacénelo en un espacio con clima controlado.
- Conserve la etiqueta de una de las cajas por si necesita el producto en el futuro para reparaciones.
- Instale bordes y transiciones. Visite lumberliquidators.com para acceder a los bordes disponibles e instrucciones.
- Cuando desplace los muebles a su lugar sobre el piso, asegúrese de protegerlo de forma adecuada. Lo mejor es no arrastrar los muebles.
- Coloque protectores de fieltro en las patas de los muebles
- Limpie el piso con los limpiadores para pisos Bellawood recomendados.
- Las ruedas de los muebles deben contar con rodillos de goma anchos. Debe colocar tapetes de protección debajo de las sillas con ruedas. No utilice tapetes de plástico. Utilice tapetes que no manchan.
- Coloque tapetes de entrada en todas las entradas para evitar el polvo abrasivo y la suciedad en los pisos.
- Barra o aspire el piso con frecuencia. Utilice una aspiradora que fue diseñada para pisos de superficies duras que no cuenta con una barra para sacudir o desactívela.
- No utilice pulidores, ceras, productos químicos ni limpiadores abrasivos en este piso.
- Limpie todo derrame inmediatamente con un paño húmedo.

Instructions d'installation

Revêtement de sol en planches de vinyle (EVP)

ATTENTION : Ne pas poncer les surfaces contenant des peintures, finitions à base de plomb, ou de l'amiante.
Pour les bâtiments construits en 1978 et plus tôt, contactez l'EPA pour les tests basés sur le plomb avant tout ponçage (www.epa.gov).
ATTENTION: Pour obtenir de l'aide pour l'installation ou des informations sur les produits concernant ce revêtement de sol, contacter le magasin d'achat, ou appeler le service à la clientèle Lumber Liquidators au 800-366-4204.
IMPORTANT: Gagnez du temps et évitez la frustration! Lisez toutes les instructions avant de commencer l'installation! Avant d'installer une seule planche, vous-même ou l'installateur devrez établir si le milieu de travail et les sous-surfaces respectent les exigences présentées dans ce guide d'installation.

UTILISATION RECOMMANDÉE:
- Le revêtement de sol en planches de vinyle (EVP) peut être installé sur tous les niveaux du logement à température contrôlée.
- Ce produit est recommandé à l'usage intérieur résidentiel ou commercial* léger seulement. Ce revêtement de sol peut être installé sur tous les niveaux du logement. *Voir la garantie limitée du produit pour les détails.
- Ceci est un revêtement de sol, il n'a pas été conçu en tant que matériau de structure.

RESPONSABILITÉ DU PROPRIÉTAIRE / INSTALLATEUR
- Veuillez vérifier soigneusement les panneaux de revêtement de sol pour les éventuels dommages ou défauts avant l'installa¬tion. Ne pas installer des panneaux endommagés ou défectueux! Aucune réclamation sous garantie en ce qui conc¬erne les défauts visuels ne sera acceptée après le plancher est installé.
- Vérifier toutes les planches pour découvrir les défauts visibles: Si des planches sont inacceptables en raison de la couleur, de la finition, du fraisage ou pour toute autre raison, il est de votre responsabilité d'établir leur utilisation, de les cacher dans des endroits comme des placards, de les couper ou de ne pas les utiliser.
- Prévoir d'être présent pendant l'installation pour s'assurer que toutes les procédures requises sont terminées et que les planches présentant des défauts visibles ne sont pas installées.
- S'il y a des soupçons concernant la qualité avant ou pendant l'installation, communiquer immédiatement avec le magasin où le revêtement de sol a été acheté ou appeler le service à la clientèle au 1-800-366-4204.

CONDITIONS DE CHANTIER
- Le bâtiment devrait être fermé, avec toutes les portes et fenêtres en place.
- Les vides sanitaires, sous-sols et garages doivent être séchés et bien aérés.
- Les vides sanitaires doivent être d'au moins 46 cm à partir du fond de la solive de plancher au sol. Les vides sanitaires doivent avoir une pellicule d'au moins {1,5 mm {6 mil} d'épaisseur de polyéthylène couvrant l'ensemble du vide sanitaire.
- Toutes les gouttières doivent être en place et fonctionner correctement. Le terrassement du chantier doit être incliné pour laisser l'eau couler loin de la fondation du bâtiment.
- Le bâtiment devrait être fermé, avec toutes les portes et fenêtres en place.
- Les chambres doivent être dans des conditions de vie normales avec CVC opérationnel.
- Pour éviter des dommages à la finition du sol, toute l'activité de construction devrait être terminée avant l'installation de ce revêtement de sol.
- Précaution! Ce revêtement de sol est imperméable; toutefois, les intrusions d'humidité provoquées par la pression hydrostatique du béton, les inondations ou les fuites de plomberie peuvent affecter les revêtements de sol au fil du temps. L'humidité peut également être prise au piège en dessous du plancher et créer la moisissure. C'est la responsabilité de l'installateur - pas du fabricant - de veiller que les conditions sont adéquates avant d'installer le revêtement de sol.

ACCLIMATATION / STOCKAGE:
- La température peut affecter les produits en PVC. Pour bénéficier de la meilleure performance du produit, s'assurer que la température dans le logement est entre 10 et 38°C avant, pendant et après l'installation, et pour toute la durée de vie du revêtement de sol
- La durée d'acclimatation n'est pas nécessaire lorsque le produit et le lieu d'installation respectent ces limites de température. Si le lieu d'installation n'est pas dans la plage de température recommandée, permettre au produit de reposer pendant 24 heures avant l'installation.
- Le produit installé dans les logements à température variable (maison d'été, maison de vacances, etc.) peut éprouver l'apparition des espaces entre les planches ou le gondolement
- Empiler les boîtes à plat et pas plus de huit cartons de haut. Prévenir l'exposition à la lumière directe du soleil.

INFORMATIONS GÉNÉRALES:
- Il est recommandé d'ajouter un facteur de déchets de 5% au-dessus la superficie réelle de la chambre qui doit être couverte. Les installations diagonales peuvent exiger 10% de matériel supplémentaire. Il est aussi recommandé de garder une boîte supplémentaire pour les réparations futures si nécessaire. Installé en application «flottante»: ce revêtement de sol ne doit pas être collé, cloué, vissé ou autrement fixé ou attaché (par exemple, arrêt de porte, piste de placard) au sous-plancher de quelque façon. Il doit avoir de la place pour dilater et se contracter.
- Espace d'expansion: Un espace d'expansion d'au moins 6 mm sera laissé entre le revêtement de sol et les obstructions verticales (murs, montants de porte, tuyaux, escaliers, poteaux, luminaires, éléments encastrés, etc.). Pour les surfaces d'au moins 15 m de largeur, un espace de 1,9 cm sera laissé.
- Les surfaces qui dépassent 15 m en toute direction seront interrompues par des espaces d'expansion entre les planches, normalement devant les portes ou les entrées. Ces espaces seront normalement couverts avec des moulures en T.
- Le revêtement de sol sera collé dans les zones exposées directement aux rayons du soleil. Les espaces d'expansion pour les surfaces de 15 m ne sont pas requis lorsque les planches sont collées au sous-plancher. (Voir les recommandations de collage à la page suivante)
  *Exception: Les produits Coreluxe à coussinet attaché ne peuvent être collés en aucun cas et ne devraient pas être utilisés pour cette application.
- Dans les applications flottantes, les fenêtres et portes glissantes en verre auront des couvertures adéquates pour prévenir le réchauffement excessif du revêtement du sol provoqué par l'exposition à la lumière directe du soleil, en évitant ainsi l'expansion ou le choc du revêtement de sol.
- Ne pas installer sous des armoires fixes ou des îlots de n'importe quel type lorsque le produit est installé comme plancher flottant. Les armoires peuvent être installées au-dessus de ce produit uniquement lorsqu'il est collé directement sur le sous-plancher, les applications à double collage (à tampon) ne sont pas recommandées.
- Ne pas installer dans les zones humides comme les patios et les douches, ou les zones extérieures. Ne pas installer dans des bateaux ou d'autres véhicules en mouvement.
- Si la pièce a des plinthes chauffantes électriques, laisser au moins 1,25 cm entre la surface du revêtement de sol et le fond des appareils de chauffage, permettant à la chaleur de circuler de manière adéquate.
- Les écarts et le flambement peuvent apparaître si les exigences liées aux espaces d'expansion, des moulures en T et de la température ne sont pas satisfaites.
- CoreLuxe est imperméable. Toutefois, en cas d'inondation ou de fuite d'eau importante, les planches seront enlevées pour permettre au sous-plancher de bien sécher avant de réinstaller le revêtement de sol (applications flottantes).
- Lors du transfert de meubles et d'équipements lourds sur le revêtement de sol, utiliser une plaque en bois de Luann, un contreplaqué, ou tout autre revêtement similaire pour protéger le revêtement de sol.

LES SOUS-PLANCHERS SERONT: PROPRES – PLATS – SECS.
- Tous les supports doivent être structurellement sains et exempts de mouvement ou de déviation.
- **Important**: Les supports doivent être plats à 3 mm sur 2 m et 5 mm sur une envergure de 3 m.
- Les différences dans la planéité du plancher doivent soit être poncées ou broyées, soit intégrées avec un matériau approprié de nivellement du plancher.
- Un substrat incorrect ou une mauvaise planéité peuvent entraîner des écarts, des grincements et le mauvais montage lors de l'assemblage.

SOUS-PLANCHER EN BOIS:
- Visser les sections lâches ou grinçants de contreplaqué et remplacer les zones endommagées.
- Les sous-planchers en bois doivent être testés avec un compteur d'humidité du bois approprié, et les résultats ne doivent pas dépasser 12% en moyenne.
  Tester l'humidité du sous-plancher à plusieurs endroits. Les lectures plus élevées indiquent un niveau d'humidité qui doit être corrigée avant que l'installation puisse commencer.
- Permettre aux planchers de bois de respirer! Ne jamais appliquer une feuille de plastique sur les sous-planchers de bois.
- Les sous-planchers de bois doivent être construits selon les codes de construction locaux, être solides et sans déviation.
- 13,5 kg de feutre de toiture ou tuiles de vinyle peuvent être utilisés pour construire (en couches) des zones basses sur les sous-planchers en bois.

SOUS-PLANCHER EN BÉTON:
- Le nouveau sous-plancher de béton doit durcir pendant au moins 60 jours avant l'installation.
- Meuler les points hauts et remplir les creux avec un correctif à base de ciment Portland (laisser sécher complètement).
- Un test d'humidité est recommandé. Les essais acceptables sont ASTM F1869 chlorure de calcium, ou ASTM F2170 en utilisant des sondes in situ, pour tester l'humidité de la dalle. Les dalles à niveaux d'humidité dépassant 1,35 kg par 93 m2 {3lbs par 1 000 pieds carrés} en utilisant le test de chlorure de calcium, ou plus de 75% lors de l'utilisation du test de la sonde RH, doivent avoir une barrière contre l'humidité adéquate installée entre le béton et les planchers.
- La protection contre l'humidité pour les installations de plancher flottant doit être en polyéthylène vierge d'au moins 0,15 mm {6 mil}. Les joints doivent être CHEVAUCHÉS 20 cm {8"} et collés à l'aide d'un ruban adhésif étanche (ruban adhésif). Le pare-vapeur doit être installé sur le mur à au moins 2,5 cm {1"}.
- Précaution: Ce revêtement de sol est imperméable; toutefois, les intrusions d'humidité provoquées par la pres¬sion hydrostatique du béton, les inondations ou les fuites de plomberie, avec les hauts niveaux d'alcalinité, peuvent affecter les revêtements de sol au fil du temps. L'humidité peut également être prise au piège en dessous du plancher et créer la moisissure.
  C'est la responsabilité de l'installateur - pas du fabricant - de veiller que les conditions sont adéquates avant d'installer le revêtement de sol.
- Les dalles sur ou sous le sol doivent être exemptes de pression hydrostatique.

PLANCHERS EXISTANTS:
- Ce plancher peut être flotté sur un plancher existant de tuiles, de vinyle ou de bois dur, pro¬pre, plan et sec, bien collé / sécurisé avec un sous-plancher en «bois». *Tout revêtement de sol existant en bois collé au béton doit être retiré avant de l'installation du plancher.
- Ne pas installer ce plancher sur un plancher de vinyle souple, ou tout autre produit existant de plancher flottant.
- Tous les tapis et le rembourrage doivent être enlevés avant la pose de revêtement de sol EVP.
- La couche existante de vinyle, VCT, LVT, carreaux de céramique et terrazzo installés doivent répondre aux exigences de planéité.
- Ce revêtement de sol ne peut être collé qu'à un sous-plancher correctement préparé et ap¬prouvé par le fabricant de l'adhésif.

CHAUFFAGE PAR RAYONNEMENT
- Ce revêtement de sol peut être installé sur les systèmes de chauffage par rayonnement Hydronic à condition que l'élément chauffant ne soit pas en contact direct avec le produit.
- De nouveaux systèmes de chauffage devraient fonctionner deux semaines avant l'installation pour éliminer l'humidité résiduelle du sous-plancher.
- Baisser la température du système de chauffage à 15°C pendant une semaine avant l'installation.
- Faire augmenter graduellement la température par incréments de 5° par jour pour éviter tout choc sur le revêtement de sol résilient.
- La température de surface ne doit pas dépasser ou atteindre 30°C
- S'assurer que les adhésifs sont compatibles avec les systèmes de chauffage par rayonnement et suivre les recommandations du fabricant de l'adhésif pour une application correcte sur les systèmes de chauffage par rayonnement.
  En raison du large éventail de systèmes sur le marché, chacun avec ses propres caractéristiques et applications, il est recommandé que l'utilisateur consulte le fournisseur de chauffage pour les meilleures pratiques et les méthodes d'installation.
  Il est de la responsabilité de l'utilisateur de confirmer la pertinence de tout système de chauffage par rayonnement sélectionné ou existant qui sera utilisé conj